50NS

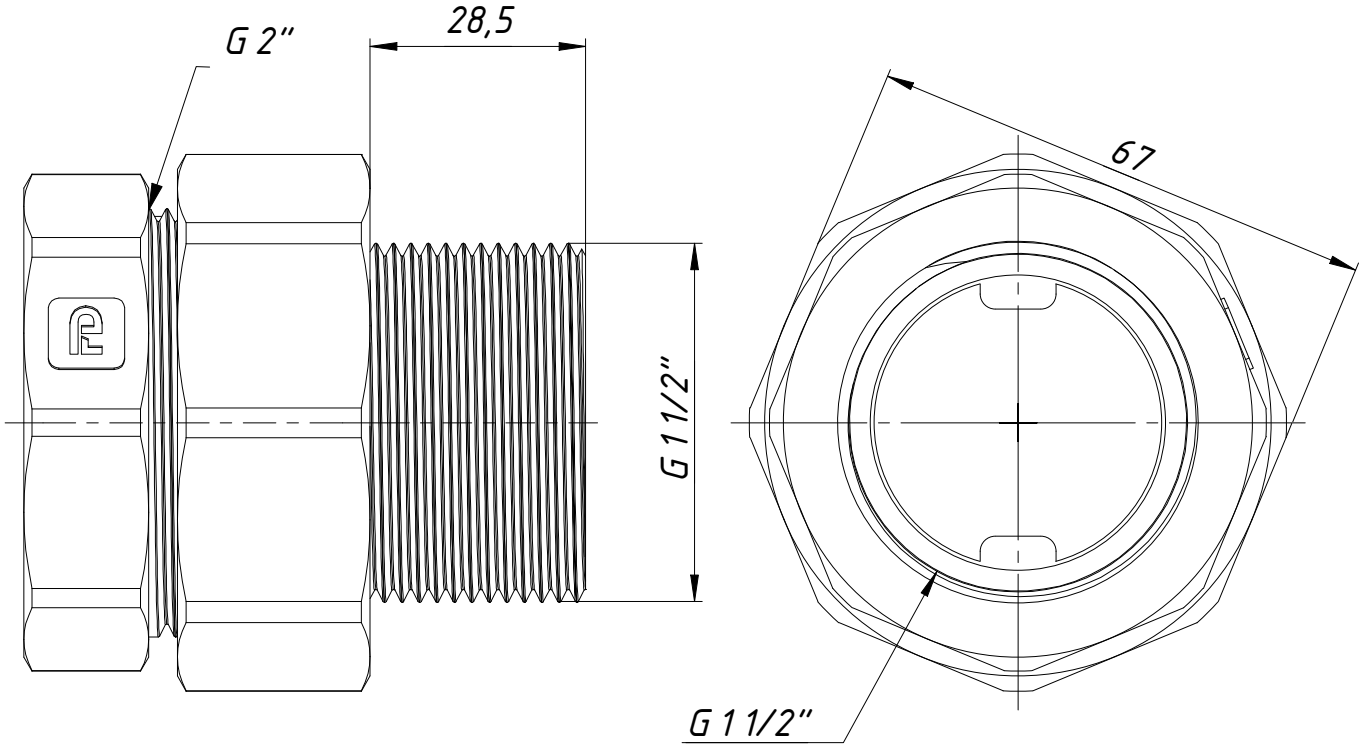

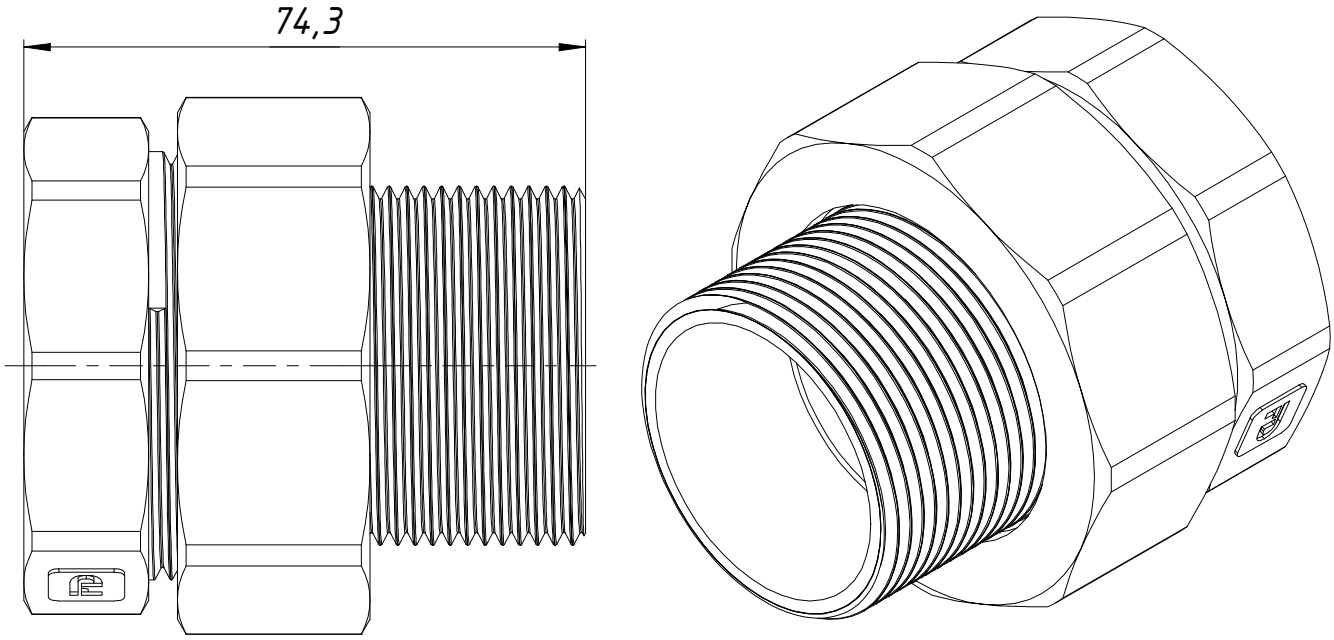

					SN05		
Изм.	Лист	№ докум.	Подп.	Дата		Лит.	Масса	Масштаб
Разраб.							0,768	1:1
Пров.								
Т. контр.						Лист	Листов 1	
Нач.отд.					SN05 18.03.2020	FADO		
Н. контр.								
Утв.								

Перв. примен.

Справ. №

Подп. и дата

Инв. № дубл.

Взам. инв. №

Подп. и дата

Инв. № подл.

Копировал

Формат А4